Immagine a scopo dimostrativo

Gruppo elettrogeno
SUPERSILENT - diesel

GE.PK3A.066/060.SS+012

1500 rpm - TRIFASE - 50Hz - 400V
Quadro manuale con modulo prese

Dotazioni di serie

Cofanatura - Insonorizzazione
Cofanatura insonorizzata smontabile
Cofanatura in lamiera zincata verniciata (RAL)
Insonorizzazione con materiale in poliestere classe 1
Maniglie con serratura a chiave e chiusura automatica
Speciali setti di aspirazione ed espulsione aria
Portelle di ispezione per facilitare controlli e manutenzione

Scarico
Parapioggia a farfalla
Tubi scarico coibentati
Marmitta residenziale interna -35dB(A)

Alimentazione combustibile
Serbatoio giornaliero mono parete con vasca di raccolta
Sistema automatico di spegnimento per mancanza carburante
Indicatore digitale livello carburante

Movimentazione
Gancio di sollevamento integrato nella struttura portante
Telaio con inforco antiribaltamento
Movimentazione da lato corto

Basamento
Vasca di raccolta liquidi 110% con foro di drenaggio
Antivibranti a campana per isolamento dalle vibrazioni e livello sonoro
Compartimento porta batteria isolato e accessibile esternamente

Motore
Sistema di spegnimento alta temperatura refrigerante, bassa pressione olio
Condotta estrazione olio motore da esterno
Liquidi motore (olio e antigelo)
Radiatore tropicalizzato
Protezione parti rotanti

Alternatore
AVR Regolatore elettronico di tensione
Impregnazione per ambiente marino
IP23

Quadro e connessioni
Pulsante stop di emergenza
Differenziale
Sportello protezione quadro
Uscita cavi da sotto
Cablaggio macchina IP44
Batteria di avviamento (pre caricata)
Punto di messa a terra

Documentazione
Dichiarazione di conformità CE
Manuale uso e manutenzione
Schemi elettrici

Normative
Tutti i gruppi elettrogeni sono conformi alle normative CE
2014/30/UE Compatibilità elettromagnetica
2005/88/CE Emissioni acustiche ambientali delle macchine destinate a funzionare all'esterno
Certificazione ISO 9001:2015 per tutti i prodotti progettati e realizzati
CEI EN 60204-1:2018 - Equipaggiamento elettrico delle macchine

I dati e le specifiche tecniche sono soggette a modifiche al fine di aggiornare o migliorare i prodotti

Dati primari

Informazioni Generali

REGIME DI FUNZIONAMENTO	*RPM*	**1500**
Frequenza	*Hz*	**50**
Prp - prime power	*KVA*	**60**
PRP - Prime power	*KW*	**48,0**
LTP - Standby power	*KVA*	**66**
LTP - Standby power	*KW*	**52,8**
TENSIONI STANDARD	*V*	**400/230**
CORRENTE	*A*	**86,71**
Tensione per calcolo corrente	*V*	**400**
COSFI	*0,8*	**0,8**

Protezione elettrica Generale

PORTATA	*A*	**100**
Tipo		**Interruttore magnetotermico bordo quadro (MCCB)**
Poli	*N*	**4P**
Accessori/Note		**Regolabile**

Livelli Sonori +/- 3dB(A)

LWA	*dB(A)*	**91**
LIVELLO PRESSIONE ACUSTICA @7MT	*dB(A)*	**66**
LIVELLO PRESSIONE ACUSTICA @1MT	*dB(A)*	**75**

Consumo Combustibile

TIPO		**diesel**
Capacità serbatoio standard	*lt*	**250**
Autonomia al 75% del carico	*h*	**22**
Consumo combustibile a 100% del carico	*lt/h*	**16,2**
Consumo combustibile a 75% del carico	*lt/h*	**11,9**
Consumo combustibile a 50% del carico	*lt/h*	**8**

Dati generali

Capacità delle batterie	*Ah*	**1x120**
Tensione ausiliaria	*V*	**12**
Temperatura gas di scarico	*°C*	**535**
Portata gas di scarico	*l/s*	**181,6**
Flusso d'aria per combustione	*l/s*	**72**
Portata aria ventilatore	*mc/s*	**1,6**
Diametro tubo scarico	*mm*	**80**
Lato scarico		**SX**

Pesi e dimensioni

Dimensioni (Lu x La x H)	*cm*	**220x110x165**
Peso con liquidi (escluso optional e carburante)	*Kg (+/-3%)*	**1301**

I dati e le specifiche tecniche sono soggette a modifiche al fine di aggiornare o migliorare i prodotti

Motore

CASA Motore		**Perkins**
Modello		**1104D-44TG3**
Emissioni Stage		**Stage 3A**
Regolatore di giri (precisione Hz)		**Meccanico**
Radiatore	*°C*	**50**
Raffreddamento	*Tipo*	**liquido (acqua + 50% Paraflu11)**
Potenza attiva (netta)	*Kwm*	**54**
Potenza nominale (netta)	*CV*	**73,4**
Ciclo	*Tipo*	**4 tempi**
Iniezione	*Tipo*	**Diretta**
Aspirazione	*Tipo*	**Turbo**
Cilindri	*N*	**4**
Disposizione cilindri		**L**
Alesaggio	*mm*	**105**
Corsa	*mm*	**127**
Cilindrata	*lt*	**4,397**
Caratteristiche olio motore		**15W40-API CI-4/CH-4 ACEA E5-E7**
Capacità totale olio	*lt*	**8**
Capacità totale refrigerante	*lt*	**16,5**
Classificazione ISO 8528-5		**G3**

Alternatore

*** Potrebbe variare in base alla disponibilità del magazzino. Sarà comunque utilizzata una primaria marca.**

CASA Alternatore		**Stamford**
Modello		**S1L2-Y1**
Potenza prp 3ph+n (KVA)	*KVA*	**62,5**
Regolatore di tensione (precisione Volt)	*+/- %*	**1**
Poli	*N°*	**4**
Fasi	*N°*	**3+N**
Collegamento avvolgimenti		**Stella Serie**
Trattamento avvolgimenti		**H (temp. Esterna 40°C)**
Rendimento	*%*	**90,1**
Accoppiamento motore		**Disco elastico**
Corrente di corto circuito		**>= 300% (3In)**
Grado di protezione meccanica	*IP*	**23**
Raffreddamento		**Autoventilante**
Velocità di fuga	*rpm*	**2250**
Distorsione forma d'onda	*%*	**<5**
Eccitatrice		**Ponte a diodi**

Condizioni ambientali di funzionamento standard

Temperatura ambiente	*°C*	**25**
Umidità relativa	*%*	**30**
Altitudine massima	*mt*	**1000**

I dati e le specifiche tecniche sono soggette a modifiche al fine di aggiornare o migliorare i prodotti

Quadro a bordo macchina QMC-MAN-3F-4P-100-O2

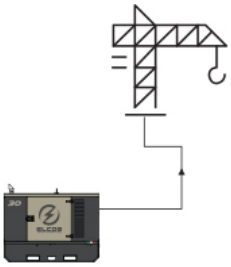

operating scheme - schema di funzionamento

QMC Quadro manuale con modulo prese

Il quadro manuale QMC offre un'affidabile e semplice soluzione di comando e controllo del gruppo elettrogeno.Il quadro di controllo QMC utilizza il modulo di comando SM1 che permette l'avvio e l'arresto manuale del GE e ne monitora i vari parametri durante il suo funzionamento.La scheda SM1 permette di collegare alcuni dispositivi optional per una completa gestione del GE da remoto.

Caratteristiche Meccaniche

Grado di protezione	*IP*	**55**

Modulo Prese

Protezione	*Type*	**Magnetotermica differenziale**
Sensibilitá differenziale	*mA*	**30 (solo per 16A e 32A)**
Prese		**N. 1 CE 2P+T 16A 230V**
Prese		**N. 1 CE 3P+T+N 16A 400V**
Prese		**N. 1 CE 3P+N+T 32A 400V**
Prese		**N. 1 CE 3P+N+T 63A 400V**

I dati e le specifiche tecniche sono soggette a modifiche al fine di aggiornare o migliorare i prodotti

Scheda di comando e controllo

Modello	**SM1**
Modalità operativa	**MANUALE**

Specifiche

APPLICAZIONI
Isola
Cantiere/noleggio
Autoproduzione

MISURE MOTORE
Livello carburante serbatoio %
Ore di funzionamento totali
Tensione batteria

MISURE ALTERNATORE
Tensione generatore L1, L2
Frequenza generatore
Corrente generatore su L1
Potenza apparente generatore kVA

DOTAZIONI
Voltmetro
Frequenzimetro
Amperometro
Kilowattmetro
Tensione batteria
Contaore
Livello carburante
Chiave d'avviamento estraibile
Connettore comando remoto

PRE-ALLARMI/ALLARMI
Allarme generale
Riserva carburante (pre-allarme)
Alternatore carica batterie guasto (dinamo)
Bassa pressione olio (allarme)
Alta temperatura refrigerante (allarme)

VISUALIZZAZIONI SU SCHEDA DI COMANDO/DISPLAY
Pre-riscaldo candelette inserito

FUNZIONI SCHEDA DI COMANDO
Start e stop manuale con chiave
Arresto di emergenza a bordo quadro

I dati e le specifiche tecniche sono soggette a modifiche al fine di aggiornare o migliorare i prodotti

OPTIONAL

	L 01	Nr. 2 Extra for differential 16A 2P 0,03A type A ABB (Nr. 1 Schuko and Nr.1 16A 2P+G CE) Nr. 1 Extra for differential 16A 4P 0,03A type B ABB (Nr. 1 16A 4P+G CE) Nr. 1 Extra for differential 32A 4P 0,03A type B ABB (Nr. 1 32A 4P+G CE) Nr. 1 Extra for differential 63A 4P 0,3A type B ABB (Nr. 1 63A 4P+G CE) Nr. 1 Protection above radiator panel Nr. 1 Power wirings of sockets with non-insulated terminals

Alimentazione combustibile

	O.G-ACO-AT-C3V-01	Attacchi gasolio sul telaio con valvola 3 vie per alimentazione da serbatoio incorporato o serbatoio esterno per GE da 10 a 100 KVA
	O.G-ACO-AT-C3V-AR-01	Attacchi gasolio sul telaio con valvola 3 vie per alimentazione da serbatoio incorporato o serbatoio esterno con attacchi rapidi per GE da 10 a 100 KVA
	O.G-ACO-AT-CI-01	Attacchi gasolio sul telaio senza valvola 3 vie per alimentazione solo da cisterna/serbatoio esterno per GE da 10 a 100 KVA
	O.G-ACO-BT-C2200-1000	Big Tank da 1000lt a bordo gruppo per GE da 50 a 60 KVA versione SS, RB
	O.G-ACO-GA-01	Galleggiante analogico meccanico per serbatoio interno (a bordo GE)
	O.G-ACO-GA-02	Galleggiante analogico elettrico per visualizzazione su rabbocco esterno (a bordo GE)
	O.G-ACO-RE-01	Rabbocco carburante dall'esterno per GE da 10 a 250 KVA- solo versione SS,RB.
	O.G-ACO-RE-SP-01	Rabbocco carburante dall'esterno con spia di segnalazione - per GE da 10 a 250 KVA - solo versione SS,RB.
	O.G-ACO-ST-BG-ES1	Sistema automatico di travaso carburante modello "Easy" installato nel serbatoio di bordo macchina comandato da quadro QPE-C e QLE-B
	O.G-ACO-ST-BG-STD	Sistema di travaso carburante modello standard installato nel serbatoio di bordo macchina, comandato da quadro QPE-C e QLE-B
	O.G-ACO-TK-ST-250	Serbatoio in metallo compartimentato per trasporto su carrello per GE versione SS con serbatoio da 250lt

Alternatore

	O.G-ALT-AL-CHBR-02	Alternatore di altra marca per GE da 50 a 100 KVA (Verificare ingombri)

Batterie avviamento

	O.G-BAT-BAE-02	Batterie di avviamento ad alta efficienza senza manutenzione per GE da 50 a 100 KVA
	O.G-BAT-DOB-01	Kit doppie batterie per GE da 50 a 100 KVA composto da nr. 1 batteria aggiuntiva e nr. 2 relè di potenza

I dati e le specifiche tecniche sono soggette a modifiche al fine di aggiornare o migliorare i prodotti

	O.G-BAT-STB-01	Stacca batterie luchettabile per GE da 10 a 100 KVA

Cofanatura

	O.G-COF-AM-01	Cerniere e Porte con dispositivo Anti-Manomissione per GE da 10 a 100 KVA
	O.G-COF-AP-01	Sistema di allarme apertura porte cofanatura (prezzo esposto cad. porta)
	O.G-COF-C2200-INOX	Extra per cofanatura C2200 in acciaio INOX
	O.G-COF-CA-C2200	Convogliatori per IP 43 per GE da 50 a 60 KVA versione SS - Forniti smontati
	O.G-COF-CH-03	Extra per cofanatura maggiorata C2600 in sostituzione della standard C2200 - Dim. 260x110x168 cm - Serbatoio da 250 lt
	O.G-COF-DLO-C2200-15KW	Dummy Load 15KW a bordo ge con step di carico per GE da 50 a 60 KVA versione SS, TLC
	O.G-COF-EAF-03	Espulsione aria frontale per ge da 50 a 100 KVA versione SS (C2200/C2600) (modifica la rumorosità)
	O.G-COF-FP-01	Ferma porte per GE da 10 a 100 KVA versione SS
	O.G-COF-IL-01	Illuminazione interna alla cofanatura a led con microswitch per GE da 10 a 250 KVA
	O.G-COF-PV-01	Kit Porte Asportabili per GE da 10 a 100 KVA versione SS, PRO
	O.G-COF-TRT-MAR-02	Trattamento cofanatura alta resistenza per ambienti corrosivi per GE da 50 a 100 KVA solo per versioni SS,RB
	O.G-COF-VER-PAR-02	Verniciatura personalizzata parziale cofanatura (no parti grigie) per GE da 50 a 100 KVA solo per versioni SS,RB
	O.G-COF-VER-TOT-02	Verniciatura personalizzata totale cofanatura per GE da 50 a 100 KVA solo per versioni SS,RB

Elettrici a bordo

	O.G-USP-125A5P	Uscita potenza da presa 125A CE 5P disponibile per GE da 50 a 80 KVA versione SS (solo per variante +11)
	O.G-USP-MO-02	Morsettiera con morsetti rapidi a stringere riportata nel vano entrata cavi per GE da 50 a 100 KVA versione SS
	O.G-USP-MPRB-02	Modulo RB con 5 prese, 1 spina e accesso cavi di potenza per GE da 50 a 100 KVA versione SS (verificare fattibilità)

I dati e le specifiche tecniche sono soggette a modifiche al fine di aggiornare o migliorare i prodotti

	O.G-USP-SW-MOT.0050-0100	Motorizzazione interruttore di bordo macchina, integrato nel quadro per Ge da 50/100 Kva - (per variante +11)
	O.Q-QBM-BMIN-230V-02	Extra per bobina di minima tensione 230V su interruttore generale scatolato sia a bordo quadro che a bordo alternatore (verificare la fattibilità)
	O.Q-QBM-CPI-BEN-01	Controllore permanente di isolamento per reti IT fino a 230V/400V.
	O.Q-QLE-K-DIF-M3	Extra per protezione differenziale regolabile solo per logica MC2-PLUS per GE da 10 a 500KVA (Variante +011)
	O.Q-QMC-K-DIF-R2	Extra per protezione differenziale regolabile per quadro QMC per GE da 50 a 100 KVA (variante +012)
	O.Q-QMC-RX8-QMC	Radiocomando avvio-arresto max 500 mt. indoor/5 km outdoor - disponibile solo per variante +12
	O.Q-QMC-SAS-01	Modulo Start and Stop a richiesta di carico per quadro di comando QMC
	O.Q-QPE-485.CONV-LAN	Convertitore RS485LAN (disponibile solo per varianti +10+11) per quadro QPE-C, QLE-B
	O.Q-QPE-485.CONV-USB	Convertitore RS485USB (disponibile solo per varianti +10+11)
	O.Q-QPE-DIS-MS.01	Extra per dispositivo MASTER/SLAVE
	O.Q-QPE-INT-CST-02	Contatto di STATO e SCATTATO interruttore generale GE cablato a morsettiera all'interno del quadro QPE-C-O (50/100KVA) (non disponibile per variante +10)
	O.Q-QPE-K-DIF	Extra per protezione differenziale regolabile (solo x MC4)
	O.Q-QPE-MD-QPE-C	Modem GSM gestione remota - disponibile solo per varianti +10/+11 (esclusa SIM)
	O.Q-QPE-PR-QPE-C	Pannello remoto per QPE-C, QLE-B - disponibile solo per varianti +10/+11
	O.Q-QPE-QBM-COM-AMF25	Variante quadro di bordo con QBM COMAP AMF25 in sostituzione dello standard QPE
	O.Q-QPE-QBM-DSE-7320	Variante quadro di bordo con QBM DSE 7320 in sostituzione dello standard QPE
	O.Q-QPE-RIL-16RELE	Modulo rilancio 16 allarmi - disponibile solo per varianti +10/+11
	O.Q-QPE-RX8-QPE-C	Radiocomando avvio-arresto max 500 mt. indoor/ 5km outdoor - disponibile solo per variante +11
	O.Q-QPE-SAS-02	Modulo Start and Stop a richiesta di carico per quadri di comando QPE,QLE.
	O.Q-QPE-SCD-01	Scaldiglia anticondensa nel quadro (QPE)

I dati e le specifiche tecniche sono soggette a modifiche al fine di aggiornare o migliorare i prodotti

	O.Q-QPE-TG-EVO-GPS-2G	Sistema di telegestione via LAN/GSM 2G con applicazione web e sistema di localizzazione GPS integrato - (SIM dati esclusa)
	O.Q-QPE-TG-EVO-GPS-3G	Sistema di telegestione via LAN/GSM 3G con applicazione web e sistema di localizzazione GPS integrato - (SIM dati esclusa)
	O.Q-QPE-TG-QPE-C	Telegestione per QPE-C, QLE-B compreso di software compatibile con Windows XP e 7 - disponibile solo per varianti +10/+11

Motore

	O.G-MOT-FC-3	Filtro aria anti sabbia a ciclone per GE da 50 a 60 Kva
	O.G-MOT-FSA-3	Filtro gasolio separatore acqua per GE da 50 a 60 KVA
	O.G-MOT-K-40C-02	Liquidi motore -40°C per GE da 50 a 100 KVA
	O.G-MOT-PO-01	Pompa estrazione olio per GE da 10 a 100KVA
	O.G-MOT-RF-02	Regolatore elettronico di frequenza (giri motore) per GE da 50 a 200 KVA
	O.G-MOT-SC-AC-EL-01	Scaldiglia acqua preriscaldo motore 230V per GE da 10 a 100 KVA + da 130 a 500 versione PRO
	O.G-MOT-SC-AC-EL-02	Scaldiglia acqua preriscaldo motore versione "super hot" per GE da 10 a 100 KVA
	O.G-MOT-SE-LR-01	Sensore livello refrigerante radiatore per GE da 10 a 100 KVA
	O.G-MOT-SE-PO-LR	Sensori livello pressione olio e temperatura motore per GE da 10 a 100 KVA
	O.G-MOT-SRO-AU-18L	Sistema rabbocco olio automatico per GE da 50 a 100 KVA

Movimentazione

	O.G-MOV-CN-4	Carrello non omologato 2 ruote pneumatiche e timone per GE da 50 a 100 KVA versione SS,RB.
	O.G-MOV-CO-ST-03	Carrello Omologato (Portata 1950Kg) 80 Km/h per GE da 50 a 100 KVA (da immatricolare)
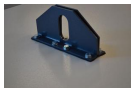	**O.G-MOV-GC-BIG-01**	Gancio di sollevamento centrale maggiorato con foro da 10x5 cm per GE da 10 a 250 KVA versione SS

I dati e le specifiche tecniche sono soggette a modifiche al fine di aggiornare o migliorare i prodotti

	O.G-MOV-KRM-SS-02	Kit di rinforzo per installazione mobile (carrelli dedicati, o macchinari su ruote) per GE da 50 a 100 KVA versione SS

Quadri commutazione

	QC1.0090A	Quadro di commutazione separato, teleruttori 4P - 90A (60kva 400V - 40kVA 230V) Dim 60x25x80 cm 48 kg (ex QC1.060)
	QLTS.100A	Quadro di commutazione a parete 100 A 4Poli (65kva 400V - 35 KVA 230V) - 45x16x40cm 12 kg

Scarico

	O.G-SCA-CAT-03	Catalizzatore per GE da 25 a 60 KVA
	O.G-SCA-FAP-K65	Filtro antiparticolato (FAP) per ge da 50 a 60 KVA
	O.G-SCA-GF-80	Giunto dilatatore flessibile di scarico per GE da 50 a 250 KVA
	O.G-SCA-PF-02	Parascintille per GE da 50 a 100 KVA
	O.G-SCA-PR-03	Kit protezione tubi di scarico per GE da 50 a 100 KVA versione SS

Test

	MS.CP-LT-01	Collaudo presenziato per singolo GE da 10 a 100 KVA secondo ns. procedure standard, c/o stabilimento Elcos max 2 ore - max 4 persone- max 1 ora di funzionamento
	MS.CP-SP-01	Collaudo presenziato per singolo GE da 10 a 100 KVA speciale per max 4 ore di funzionamento o sistema di parallelo max 4 GE per 1 ora di funzionamento, c/o stabilimento Elcos max 4 ore - max 4 persone
	MS.CP-ST-01	Collaudo presenziato per singolo GE da 10 a 100 KVA secondo ns. procedure standard, c/o stabilimento Elcos max 4 ore - max 4 persone- - max 2 ore di funzionamento
	MS.RF-ST-01	Attestato di rilevamento fonometrico per GE da 10 a 250 KVA
	MS.TV-ST-01	Test Vibrazioni 10 punti con attestato per singolo GE da 10 a 250 KVA

Vari

	O.G-VAR-CAT-01	Cassetta attrezzi per manutenzione ordinaria per GE da 10 a 100 KVA
	O.G-VAR-PUN-TER-01	Punta di terra tonda, diam. 20mm, altezza 1,5mt, zincata, completa di morsetto e 3 mt di cavo giallo/verde FS17 1x35mm^2 con capicorda.

I dati e le specifiche tecniche sono soggette a modifiche al fine di aggiornare o migliorare i prodotti

	O.G-VAR-PUN-TER-02	Punta di terra a croce, altezza 1,5mt, zincata, completa di morsetto e 3 mt di cavo giallo/verde FS17 1x35mm² con capicorda.
	O.G-VAR-TPD-01	Tasca porta documenti IP 55

PRP

È la potenza massima che il gruppo elettrogeno può erogare in servizio continuo su un carico variabile per un numero illimitato di ore. Rispettando gli intervalli di manutenzione previsti alle condizioni ambientali stabilite dal costruttore. La potenza media erogata nel tempo deve essere pari all'70% della potenza di targa PRP con un massimo di 500 ore al 100% della potenza PRP. Un sovraccarico del +10% è ammesso per 1 ora ogni 12 ore.

LTP

È la potenza massima che il gruppo elettrogeno può erogare per un periodo di funzionamento limitato a 500h/anno, rispettando gli intervalli di manutenzione previsti alle condizioni ambientali stabilite dal costruttore.
Non è permesso il sovraccarico.

I dati e le specifiche tecniche sono soggette a modifiche al fine di aggiornare o migliorare i prodotti

Sheet:	C 2200	SUPER SILENT	Exhaust side:		Type:	STANDARD	Rev:	00	Last Update:	May 03, 2012	Page 1/2

OVERALL DIMENSIONS [mm]

REAR VIEW

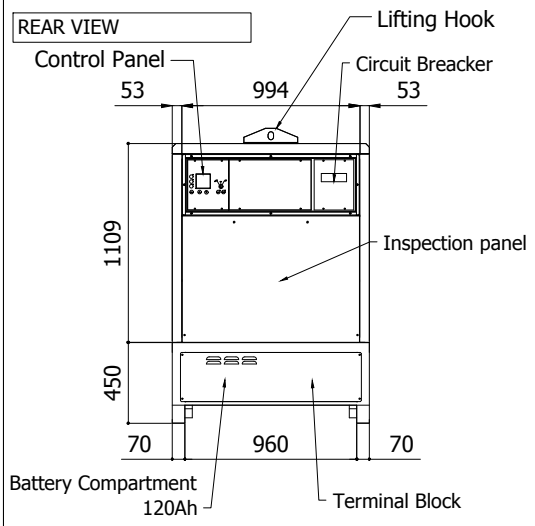

LEFT SIDE VIEW

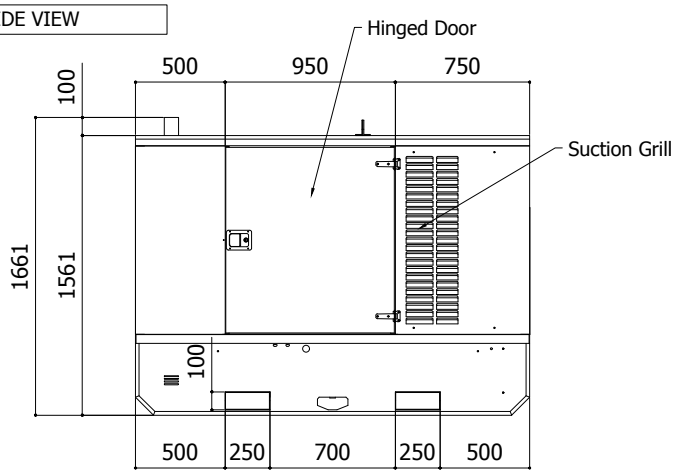

FRONT VIEW

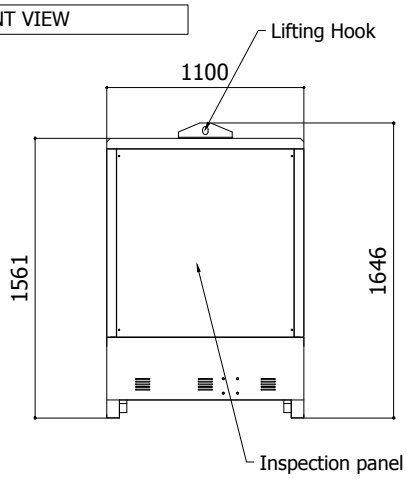

RIGHT SIDE VIEW

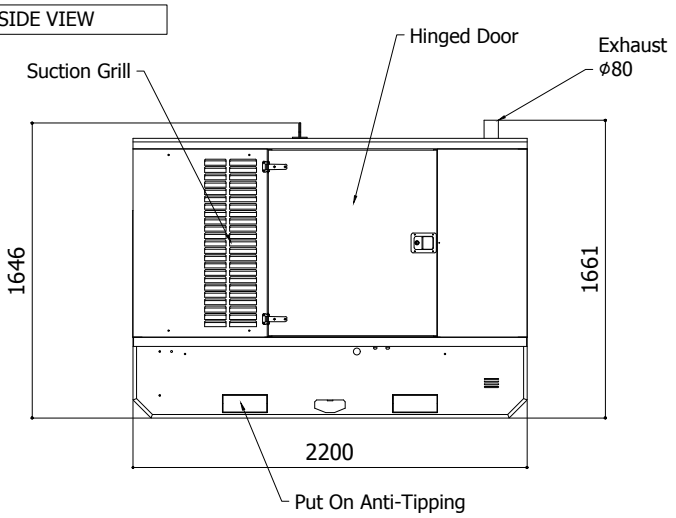

TOP VIEW

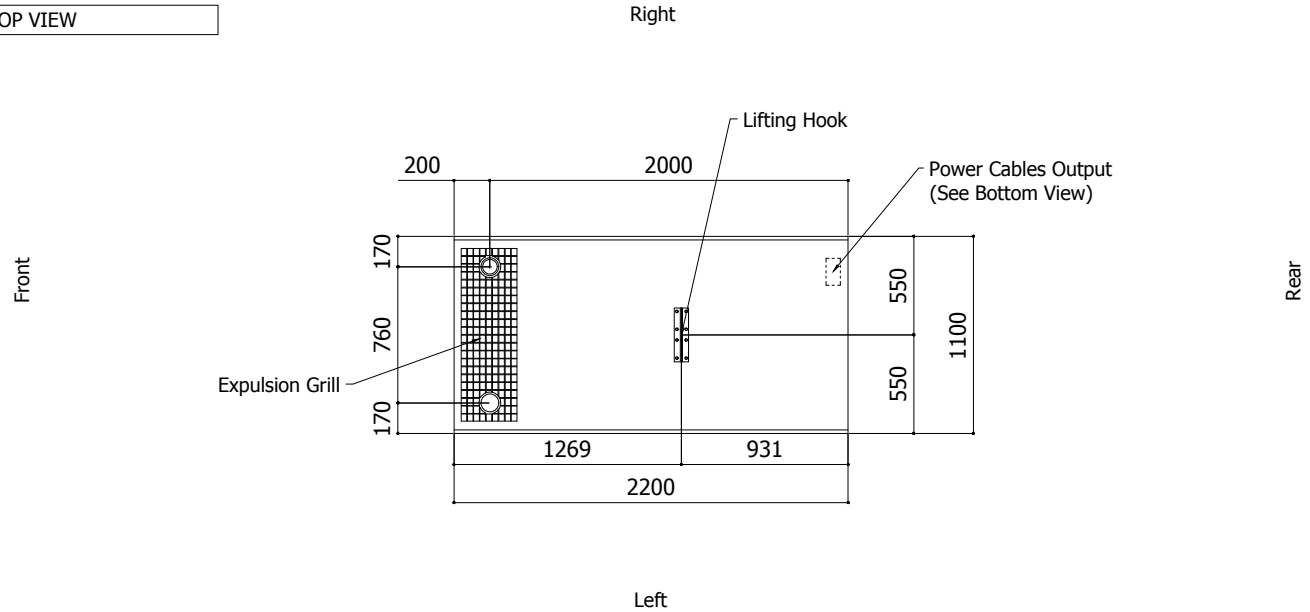

IMPORTANT:
1) Form and dimension refer to the generating set on catalogue
2) Form and dimension are subject to change in order to update or improve the products
3) This document can not be copied or trasmitted without ELCOS S.r.l. approval

I dati e le specifiche tecniche sono soggette a modifiche al fine di aggiornare o migliorare i prodotti

Sheet:	C 2200	SUPER SILENT	Exhaust side:		Type:	STANDARD	Rev:	00	Last Update:	May 03, 2012	Page 2/2

BOTTOM VIEW

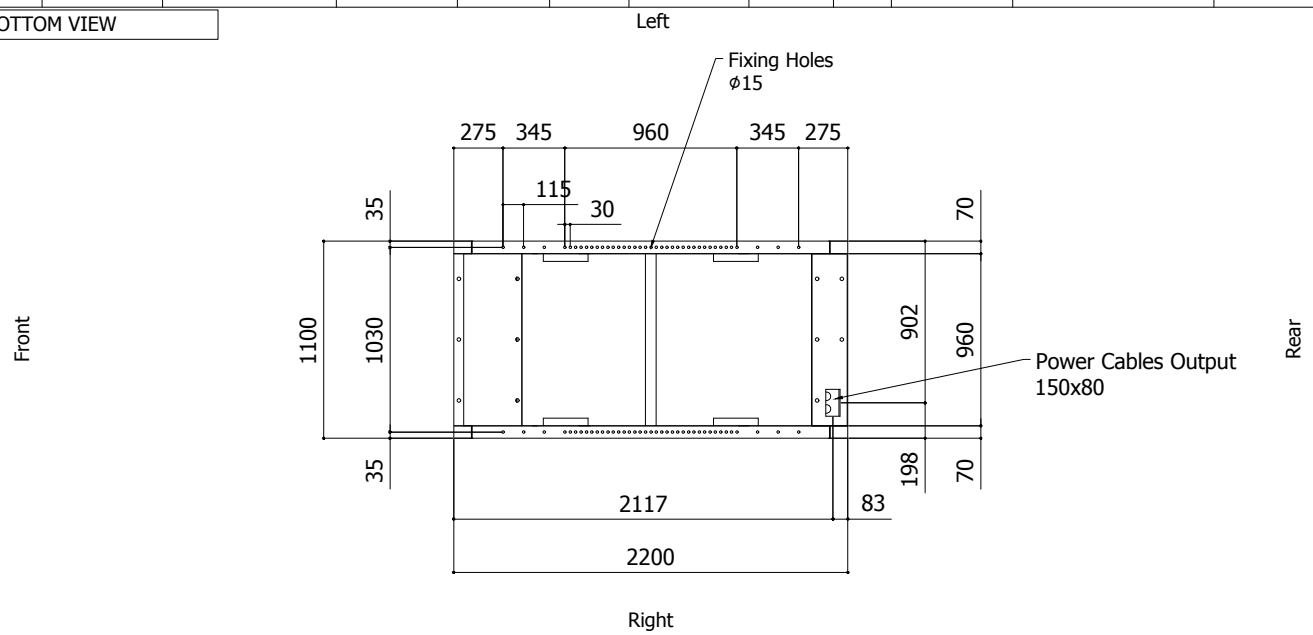

DIMENSIONS WITH OPEN DOORS [mm]

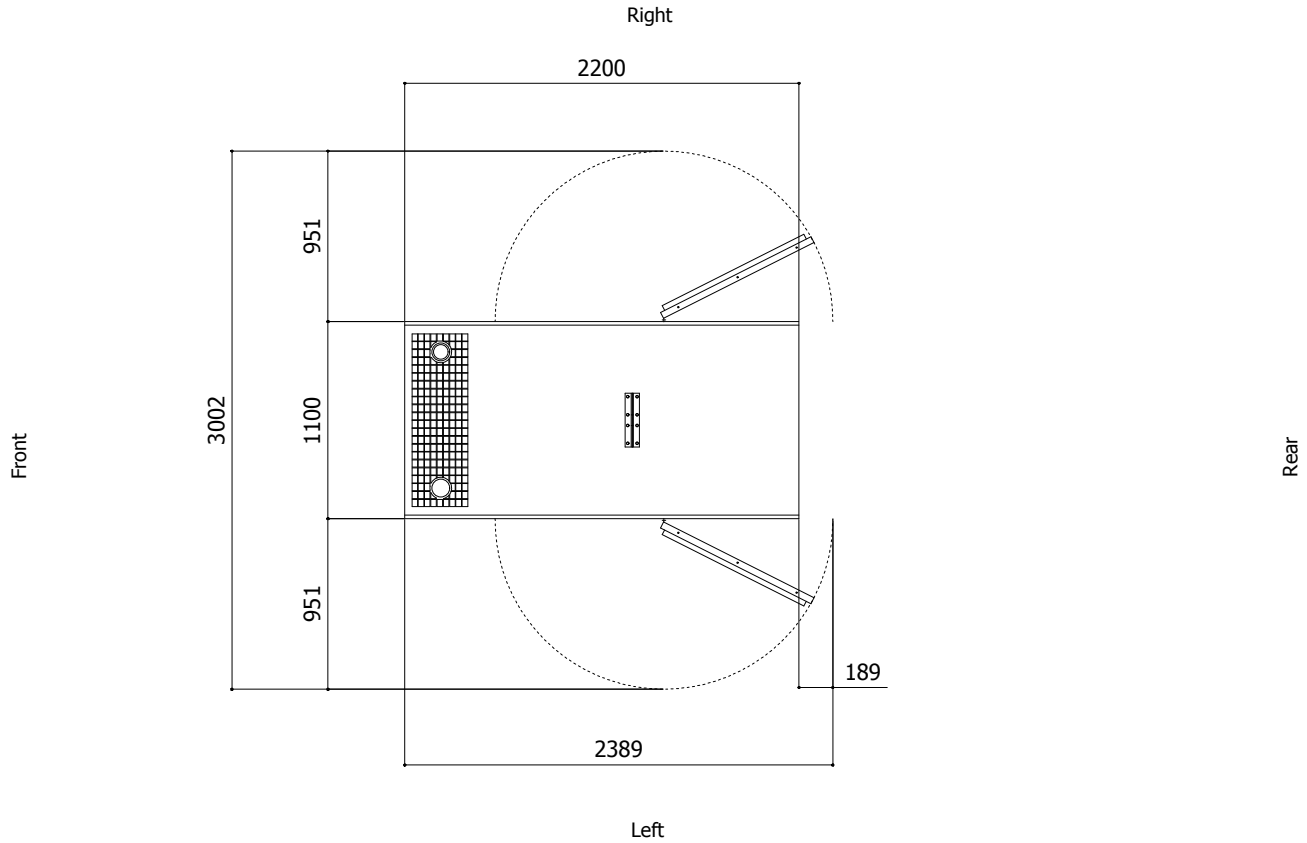

Note: With Lifting-Off Door Solution consider only canopy dimensions.
(Models with "Control Panel" behind rear door will mount a special cover to protect it)

VENTILATION OF THE ROOM

The windows area in the generating set room needs to be (recommended):
Aspiration: 0.55 m2
Expulsion: 0.30 m2
ATTENTION: for a correct ventilation the expulsion air and the exaust gas needs to be conveyed in the open-air

IMPORTANT:
1) Form and dimension refer to the generating set on catalogue
2) Form and dimension are subject to change in order to update or improve the products
3) This document can not be copied or trasmitted without ELCOS S.r.l. approval

I dati e le specifiche tecniche sono soggette a modifiche al fine di aggiornare o migliorare i prodotti